FR-1

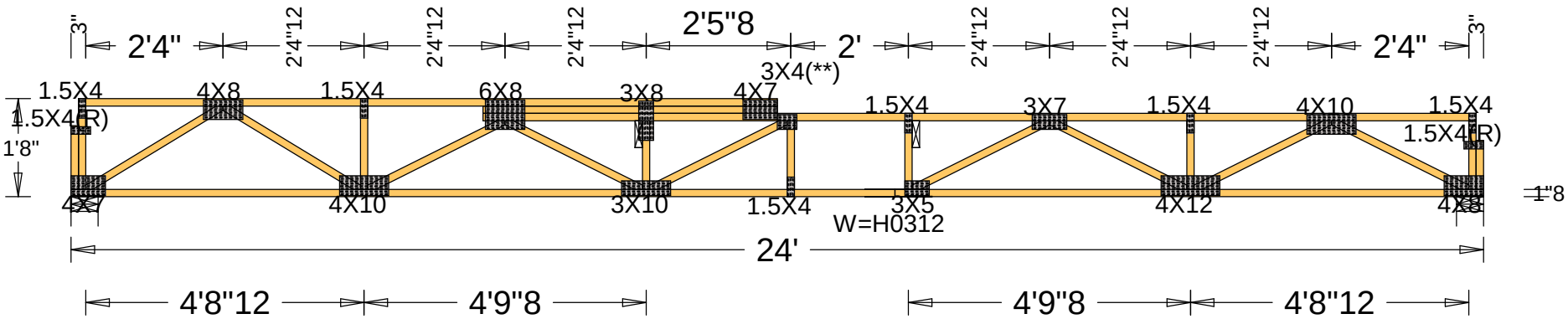
3"
2'4"
2'4"12
2'4"12
2'4"12
2'5"8
2'
3X4(**)
2'4"12
2'4"12
2'4"12
2'4"
3"
1.5X4
1.5X4(R)
4X8
1.5X4
6X8
3X8
4X7
1.5X4
3X7
1.5X4
4X10
1.5X4
1.5X4(R)
1'8"
4X7
4X10
3X10
1.5X4
3X5
W=H0312
4X12
4X8
1'8
24'
4'8"12
4'9"8
4'9"8
4'8"12