M1

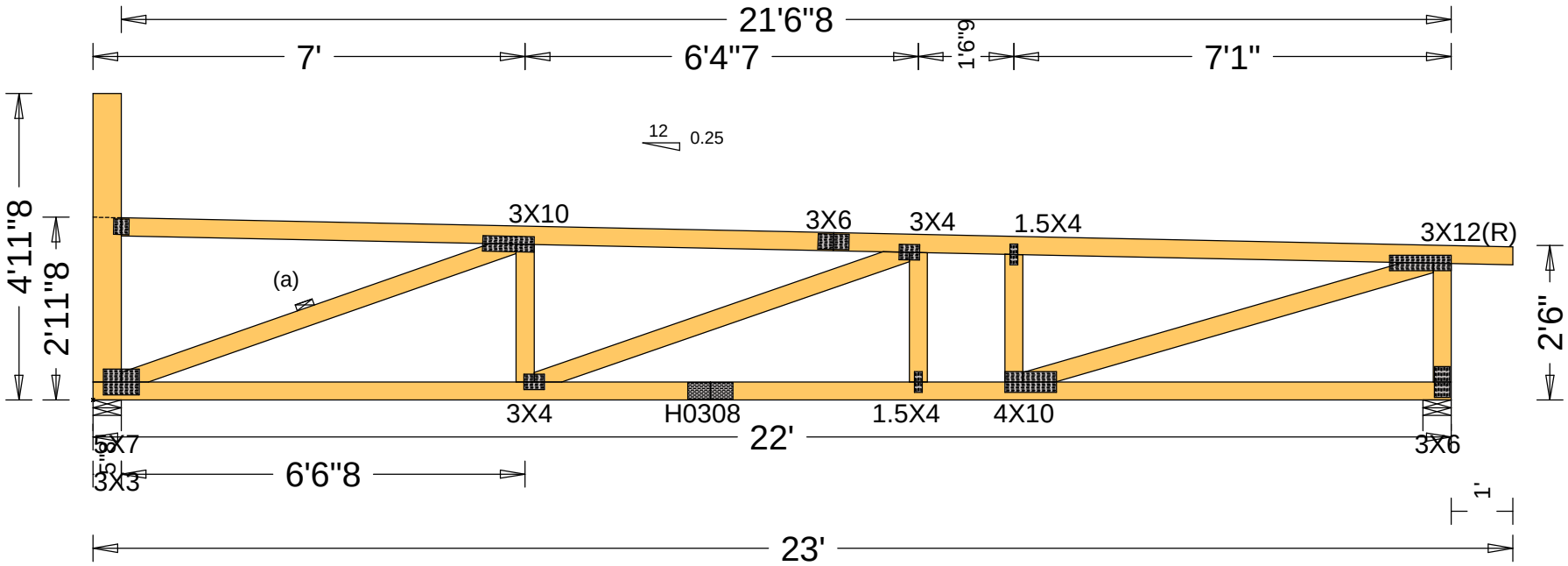
21'6"8
7'
6'4"7
1'6"9
7'1"
12
0.25
4'11"8
2'11"8
2'6"
3X10
3X6
3X4
1.5X4
3X12(R)
(a)
3X4
H0308
1.5X4
4X10
22'
3X7
3X3
6'6"8
3X6
1'
23'